CUATRO UNIDADES

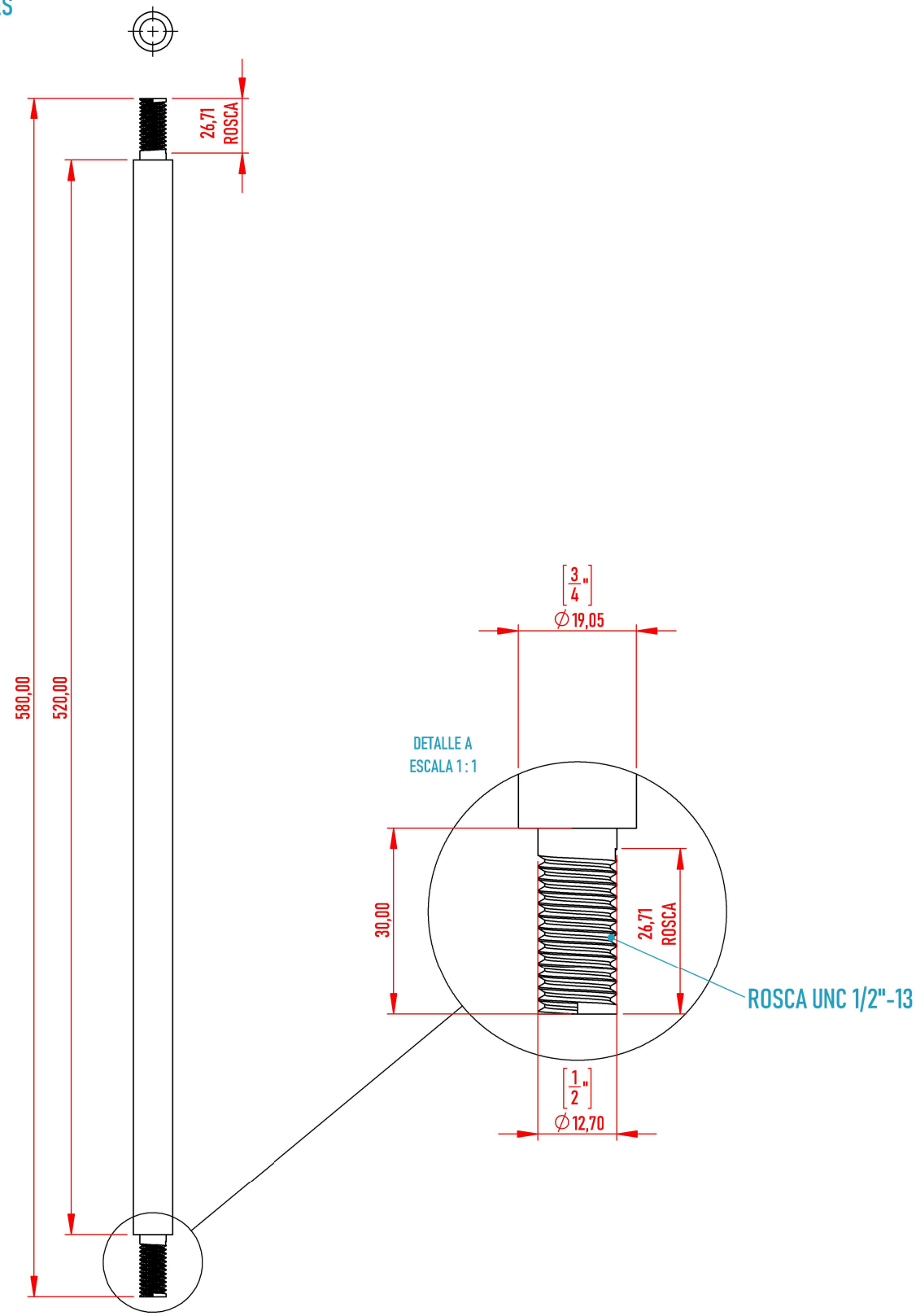


| | | | | | |
|---|---|---|---|---|---|
| TotalAgro® Soluciones Agrícolas | | FECHA: | NOMBRE: | MATERIAL: | ESCALA 1:3 |
| | DIBUJÓ: | 25/07/2025 10:00:01 | ANDRÉS CUERVO G. | ACERO 1020 | SI NO SE ESPECIFICA LO CONTRARIO, TODAS LAS UNIDADES ESTÁN EN MILÍMETROS |
| | REVISÓ: | 25/07/2025 10:00:01 | MAURICIO SÁNCHEZ | HOJA 1 DE 1 | |

# TEMPLETES CRV3

29/08/2025 11:29:37